La galerie des polyèdres

document produit par le groupe mathématique 93

Titre de l'activité : Construire des polyèdres (2)

Observer, nommer, décrire, argumenter	X
Identifier, reconnaître	
Représenter, se représenter	X
Classer	
Réaliser, construire, manipuler	X
Lire, écrire	
Utiliser l'outil informatique	
Reconnaître et décrire des œuvres visuelles	
Pratiquer le dessin et diverses formes d'expressions visuelles et plastiques	

Objectif :
Construire des polyèdres.

Compétences :
Créer et manipuler du matériel pour construire des polyèdres.

Description de l'activité :
Proposer aux élèves de créer leur matériel pour réaliser des polyèdres. Donner des dessins de polyèdres à réaliser en précisant les dimensions. Fournir différents matériaux selon les séances : papier, papier cartonné, carton plume…
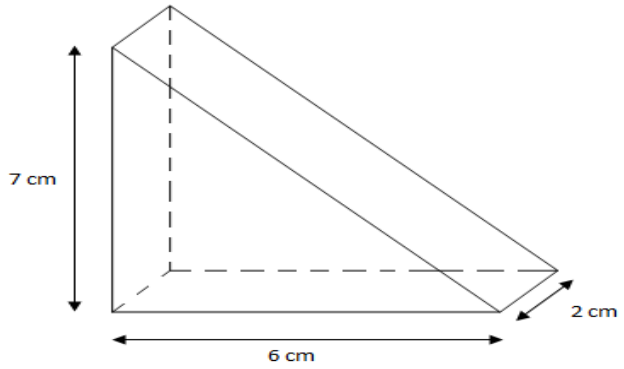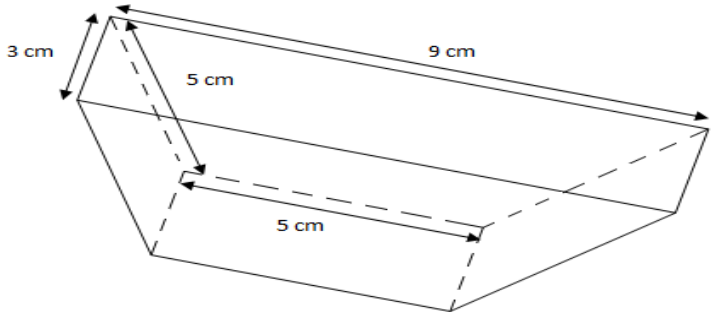
Les mettre ensuite en situation de confronter leurs différentes réalisations.